slomo.tv

ARROW-V

СЕРВЕР ЗАМЕДЛЕННЫХ ПОВТОРОВ И МНОГОКАНАЛЬНОЙ ЗАПИСИ

РЕКОРДНАЯ ПРОИЗВОДИТЕЛЬНОСТЬ В КОМПАКТНОМ КОРПУСЕ

- Поддержка сигналов 3G/HD
- 14 Запись + 14 Поиск + 2 Воспроизведение + FX
- До 16 каналов записи под монтаж для NLE
- Два независимых рабочих места 772
- Вариативность работы с 2x, 3x, 4x, 6x SSM камерами
- Дисковая подсистема на SSD
- Сетевая работа
- 2U, 12 кг.

ARROW-V

Рекордная производительность в повторах и записи в режимах 3G/HD

Высокопроизводительные, гибкие и надежные системы Arrow V созданы для трансляции спортивных мероприятий любого уровня сложности и записи под монтаж шоу и цикловых телевизионных программ.

Компактный корпус (2U, 88 x 482 x 512 мм) и малый вес (12 кг) делают серверы Arrow V идеальной системой для мобильных решений и встраивания в уже существующую инфраструктуру студий и ПТС.

Arrow V оснащён 16 двунаправленными SDI I/O.

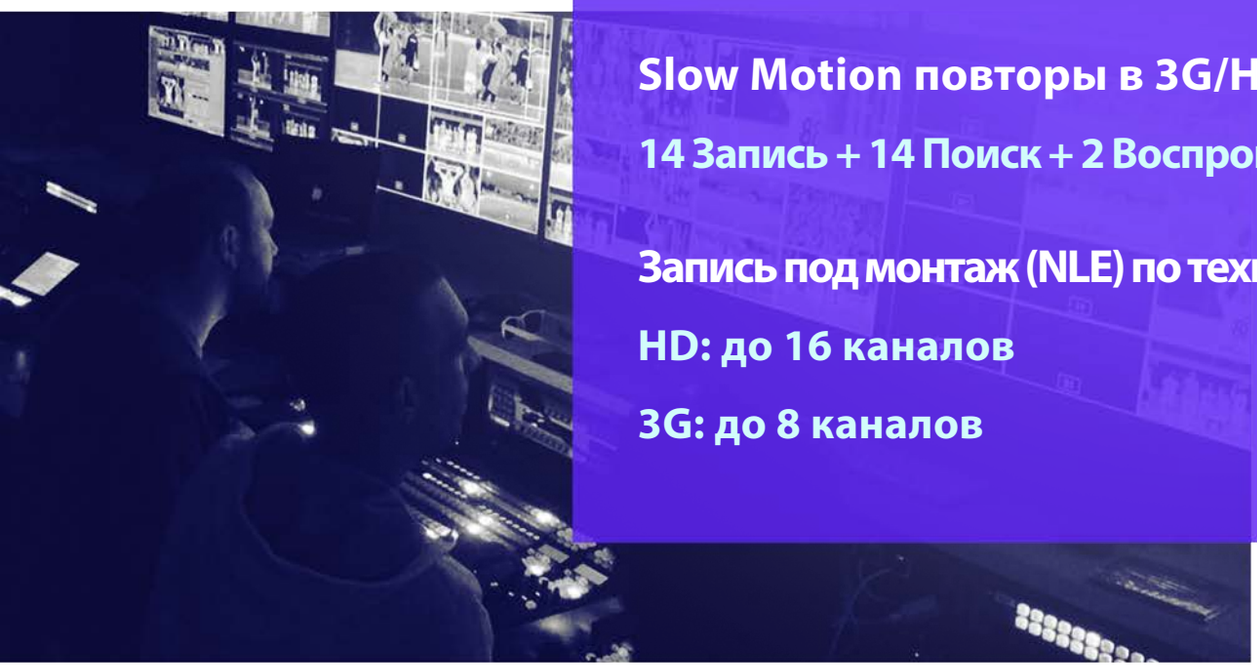

Slow Motion повторы в 3G/HD:

14 Запись + 14 Поиск + 2 Воспроизведение + FX

Запись под монтаж (NLE) по технологии DMR™:

HD: до 16 каналов

3G: до 8 каналов

Дисковая подсистема на SSD

Видеомассив на основе SSD дисков обеспечивает беспрецедентную производительность и высокую скорость работы и поиска в режиме повторов, а также стойкость к механическому воздействию (ударам и сильной вибрации).
Базовый объем дисковой подсистемы Arrow V – 133 часа HD видео 100 Мбит/с. Доступно увеличение объема до 266 часов HD видео.

Super Slow Motion камеры

Серверы интегрированы с большинством SSM камер. Arrow V открывает возможность работы с 2x, 3x, 4x, 6x камерами в различных комбинациях.

Сетевая работа

Arrow V имеет штатную поддержку функции Transfer (сетевой работы) для обмена видеоматериалами между серверами slomo.tv в локальной сети.
Для обмена видеоматериалами и интеграции в сетевое окружение телекомпаний серверы Arrow V оснащены 1GbE интерфейсом.

Подходит для киберспорта и спортивных трансляций

Arrow V прекрасно подходит для повторов на киберспортивных турнирах благодаря высокой скорости поиска, беспрецедентной производительности интерфейса и большому количеству каналов записи 3G-SDI (обязательное требование к серверу повторов для киберспорта). Для повышения удобства работы сервер имеет встроенный в основной интерфейс и выделенный Мультивьюверы. Один оператор может с легкостью справиться со всеми поставленными задачами.

Arrow V – отличный инструмент для повторов на любых спортивных соревнованиях.

Arrow V

14-КАНАЛЬНАЯ ПОВТОРНАЯ КОНФИГУРАЦИЯ ДЛЯ 3G/HD.

Конфигурация 14142 в режиме повторов. Каналы: 14 Записи; 14 Поиска; 2 Воспроизведения.
SDI выход 1 - Программа; SDI выход 2 - Превью. Графический порт 1 (HDMI) - Основной интерфейс.
Графический порт 2 (DP) - Интерфейс Мультивьювера.

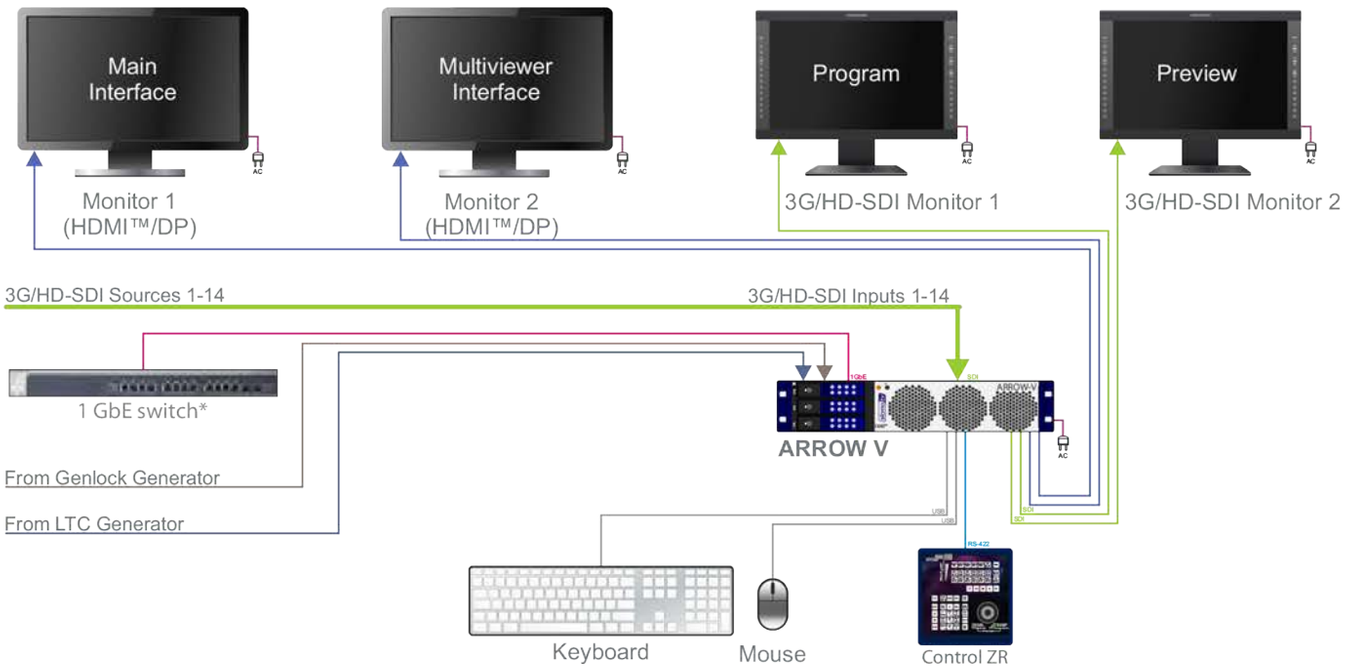

Опция видеосудейства

В дополнение к основному функционалу Arrow V может использоваться в качестве системы видеосудейства на различных спортивных соревнованиях с 4-16 камерами.

НЕЗАВИСИМЫЕ РАБОЧИЕ МЕСТА

Качественное и полное освещение насыщенных мероприятий

Arrow V создан для мероприятий и спортивных трансляций с высокой насыщенностью несвязанными событиями и несколькими зонами внимания.
При своих компактных размерах сервер Arrow V поддерживает до двух независимых полно-функциональных рабочих мест.

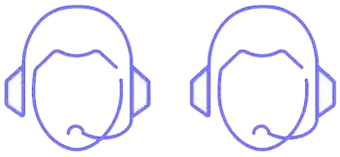

2 ПОЛНОЦЕННЫХ НЕЗАВИСИМЫХ РАБОЧИХ МЕСТА 772 ДЛЯ HD ИЛИ 662 ДЛЯ 3G

Режим HD: 7 Запись + 7 Поиск + 2 Воспроизведение + FX

Режим 3G: 6 Запись + 6 Поиск + 2 Воспроизведение + FX

Два оператора следят за происходящими событиями, параллельно подготавливают клипы и повторы, работают в фоновом режиме или собирают Highlights. В распоряжении каждого оператора до 7 каналов записи + 7 каналов поиска + 2 каналов воспроизведения + FX с SDI выходом для PGM и выходом PVW на экране Мультивьювера. Доступен обмен клипами и плейлистами между рабочими местами.

14-канальная повторная конфигурация для HD.
Два независимых рабочих места 772 в режиме повторов.

14 HD SDI видеовходов. Каналы на каждом рабочем месте: 7 Записи; 7 Поиска; 2 Воспроизведения.
Графический порт 1, 2 - Основной интерфейс (1,2) и Мультивьювер (1,2) через MultiSkin.
SDI выход 1 (2) - Программа 1 (2).

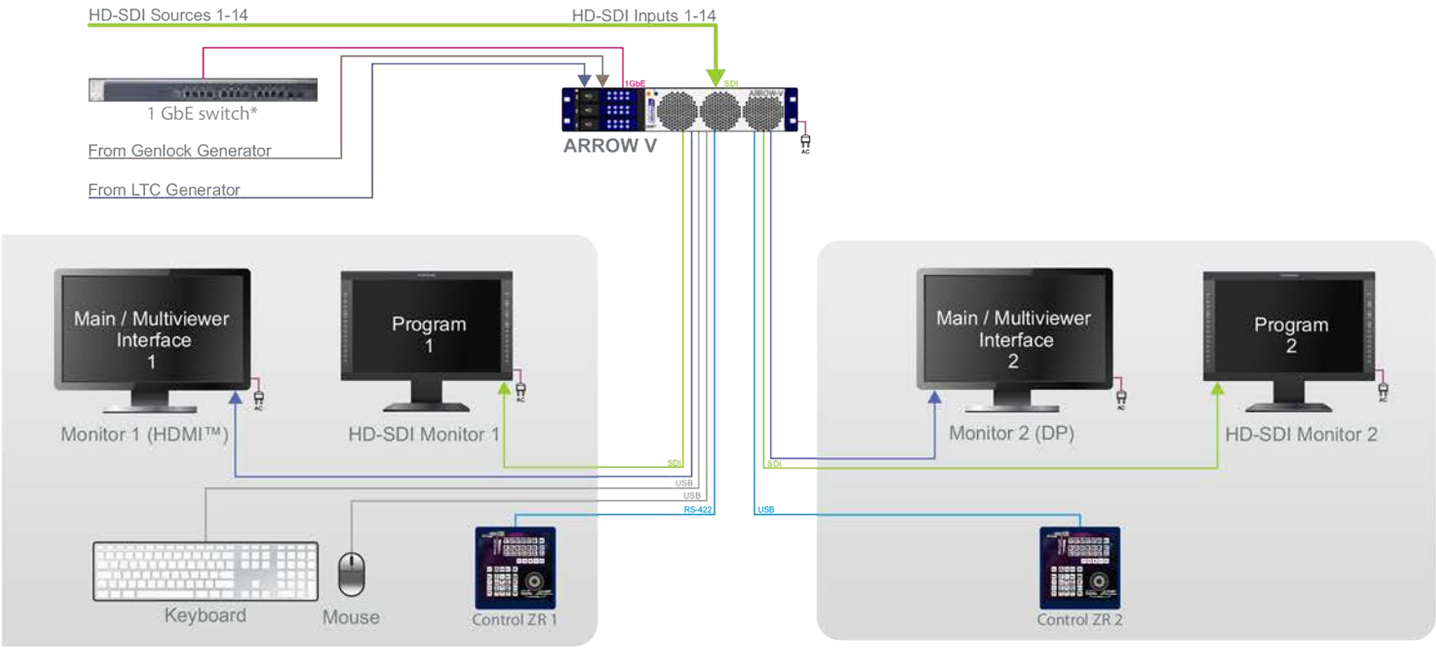

ARROW-V

КОМФОРТНАЯ РАБОТА В РЕЖИМЕ ПОВТОРОВ

Производительный и быстрый интерфейс

Удобный и простой вызов функций, выбор камер и подготовка повторов.

Одновременный поиск по всем каналам

Не требует отдельных SDI выходов и переключения между каналами поиска.

Автоматическое создание клипов и плейлистов

Выданные в эфир клипы автоматически сохраняются в плейлисты.

Быстрое создание клипов

Требуется на 1-3 операции меньше, чем у других систем.

Альфа-канал

Для воспроизведения заранее импортированных роликов или графических файлов.

2 графических порта

Вывод основного интерфейса, Мультивьювер, Game Analyzer (телестратор).

Надежная защита записанного материала

Восстановление клипов и плейлистов при повторном включении.

Сетевая работа

Обмен клипами и плейлистами между серверами slomo.tv.

Горячие клавиши

Быстрое обращение к 100 объектам - клипам или плейлистам.

Экспорт и импорт клипов и плейлистов

Через файловые носители или сеть. Экспорт материала в формате общего файла или с разметкой по клипам.

Встроенный и выделенный Мультивьювер

Все индикаторы, органы управления и видеоокна всегда перед глазами оператора.

Мультискин

Один монитор для отображения разных интерфейсов с возможностью переключения.

ARROW V – ОТЛИЧНАЯ АЛЬТЕРНАТИВА БОЛЬШИМ СЕРВЕРАМ ЗАПИСИ

Технология DMR™ - Параллельная запись для нелинейного монтажа на отчуждаемые HDD/SSD и встроенный видеомассив.

НАДЕЖНАЯ И УДОБНАЯ ЗАПИСЬ ПОД МОНТАЖ ДЛЯ NLE

Запись видео с использованием выбранного кодека (ProRes; AVID DNxHD; DVCPro HD; DVCPro 50; XDCAM 50; AVC-Intra 100/XAVC) на встроенный видеомассив в отказоустойчивом файловом формате и в нативных файлах нелинейных монтажных систем (NLE) на любой файловый носитель, доступный в системе. Рекомендуются 3.5" SATA HDD диски или SSD с переходниками.

Запись SD Proxy файлов
Одновременно с записью видеофайлов полного разрешения технология DMR™ позволяет записывать Proxy файлы SD разрешения для ускорения монтажа.

Экспорт в XDCAM 50
Серверы в базе имеют возможность экспорта файлов для монтажа в XDCAM 50.

Растущие файлы
Arrow V поддерживает работу с растущими файлами (MXF, XDCAM 50).

- ДО 16 КАНАЛОВ ЗАПИСИ ПО ТЕХНОЛОГИИ DMR™
- 3 ВСТРОЕННЫХ DMR™ РЭКА ДЛЯ HDD/SSD ДИСКОВ
- НАДЕЖНАЯ СОХРАННОСТЬ ЗАПИСАННОГО МАТЕРИАЛА
- НЕ ТРЕБУЕТ ДОПОЛНИТЕЛЬНОГО ОБОРУДОВАНИЯ

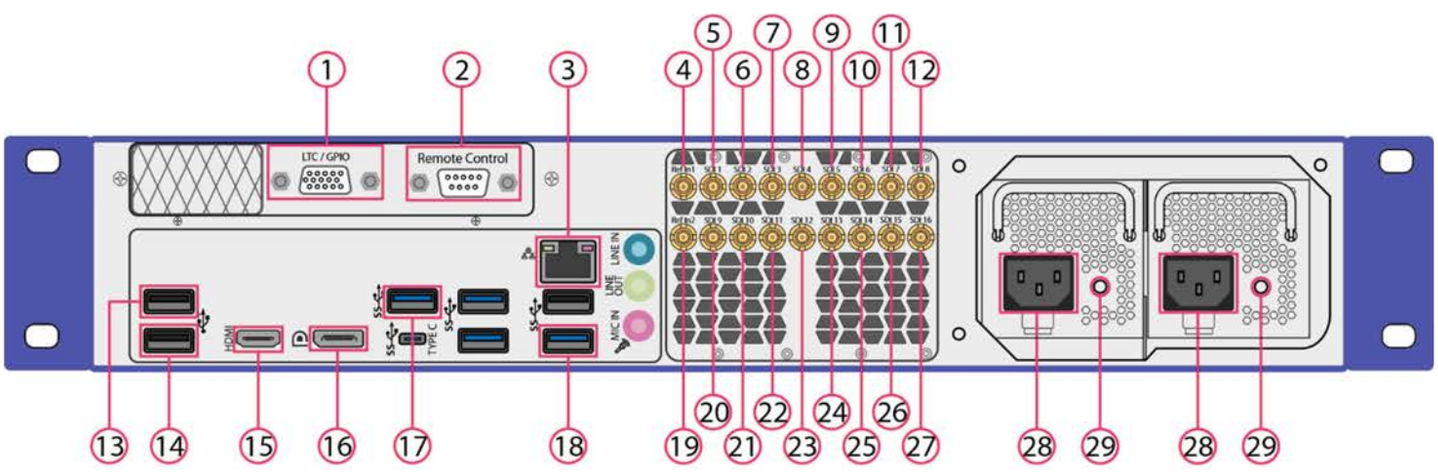

1 – LTC In +GPIO – Тайм-код (DHS-15);
2 – Remote Control – подключение пульта Control Z / Zx / ZR (DB-9);
3 – Сеть 1 GbE (RJ-45 Port);
4 – Ref In 1 – подключение синхронизации (DIN1.0/2.3);
5…12 – SDI I/O 1…8 – SDI входы/выходы (DIN1.0/2.3);
13 – Мышь (Порт USB 2.0 Type A);
14 – Клавиатура (Порт USB 2.0 Type A);
15 – Основной монитор 1920x1080 (HDMI™);
16 – Дополнительный монитор 1920x1080 (Display Port);
17* – Внешний DMR™ бокс (Порт USB 3.0 Type A);
18* – Remote Control – подключение пульта Control ZR (Порт USB 3.0 Type A);
19 – Ref In 2 – подключение синхронизации (DIN1.0/2.3);
20…27 – SDI I/O 9…16 – SDI входы/выходы (DIN1.0/2.3);
28 – AC 110/220В 60/50Гц – подключение электропитания;
29 – BZ Reset.

* – опционально

Control ZR

ЭРГОНОМИЧНЫЙ ПУЛЬТ ПОВТОРОВ НОВОГО ПОКОЛЕНИЯ

Специализированный пульт оснащен 51 кнопкой с RGB подсветкой, T-bar, фирменным Jog/Shuttle для поиска и управления скоростью воспроизведения, световой и цветовой индикацией и подсказками оператору.

ПУЛЬТ ПОВТОРОВ CONTROL ZR ПОСТАВЛЯЕТСЯ В КОМПЛЕКТЕ С ARROW V

Высоконадежный T-bar обеспечивает более 1000 градаций отсчёта скорости. Колесо Shuttle имеет 64 позиции влево и вправо для плавного и точного управления скоростью поиска и замедленного воспроизведения.

Мгновенный прямой доступ к 24 каналам записи и большинству функций в режиме повторов.

Control ZR подключается по RS-232/422, USB и Ethernet. Питание пульта производится по PoE или USB.

ПАРАМЕТРЫ	Arrow V
Видеовходы (3G/HD/SD двунаправленные SDI I/O)	16
Видеовходы (Повторы / Запись под монтаж*)	
HD/SD SDI	До 14 / 16
3G SDI **	До 14 / 8
Видеовыходы	2 3G **/ HD / SD SDI 1-й выход – Воспроизведение клипов с эффектом перехода между ними 2-й выход –Превью, Мультивьювер, Альфа-канал, Телестратор или Задержка (на выбор)
Графические порты	HDMI™, DP
Видеоформаты	
HD/SD SDI	29.97/59.94Гц: 1920x1080/59.94i, 1920x1080/29.97PsF, 1280x720/59.94p, 720x480/29.97PsF, 720x480/59.94i 25/50Гц: 1920x1080/50i, 1920x1080/25PsF, 1280x720/50p, 720x576/25PsF, 720x576/50i Поддержка режимов 16:9 и 4:3
3G SDI	1920x1080/59.94p, 1920x1080/119.88i 1920x1080/50p, 1920x1080/100i
Каналы (одновременно) – Повторы	
3G **/HD/SD SDI	До 14 Записи / 14 Поиска / 2 Воспроизведения + FX
Встроенная дисковая подсистема (SSD)	133 часа HD видео 100 Мбит/с (кодек DVCPro HD) Опционально: 266 часов HD видео 100 Мбит/с
Мультивьювер	Встроенные в экран основного интерфейса – до 17 видео окон; Выделенный (через второй графический порт или SDI выход) –до 16 видео окон; В качестве одного из режимов MultiSkin. MultiSkin позволяет отображать дополнительные интерфейсы на основном или дополнительном мониторе: Мультивьювер с видеоокнами всех входящих сигналов и окнами Превью и Программа. Это обеспечивает удобный и комфортный способ следить за всеми каналами записи и выбирать нужные ракурсы.
Аудиоканалы записи (повторы / запись под монтаж*)	16/24 бит 48 кГц эмбеддированные во входные SDI видеосигналы
3G **/HD/SD SDI	До 112 / 128
Аудиоканалы воспроизведения	До 8 эмбеддированных в SDI видеовыход каналов
Кодеки	
Базовые	DVCpro 50 / DVCPro HD, DCT-based I-Frame
DMR™ *	ProRes 422, DNxHD, DVCPro HD/50, XDCAM422 50Mbit, XDCAM 35, AVC-Intra 100/50, XAVC
Экспорт (база)	XDCAM422 50Mbit
Экспорт (расширенный) ***	DVCPro50/HD, ProRes 422, DNxHD, DVCPro HD/50, XDCAM 35, AVC-Intra 100/50, XAVC, MPEG2 Long GOP, H.264, MPEG
Приложение Simple DMR™ Recording	ProRes 422, DNxHD, DVCPro HD/50, 50Mbit, XDCAM 35, AVC-Intra 100/50, XAVC
Контейнеры	QuickTime / MXF / MP4
Видеообмен	1 GbE (Сеть) USB 3.0/eSATA (Внешние HDD) Встроенные корзины для 3.5" SATA HDD
DMR™ корзины	3
Видеостандарты	HD видео соответствует SMPTE 292M, SMPTE 274M 720p видео соответствует SMPTE 296M SD видео соответствует SMPTE 259M 3G видео соответствует SMPTE 424M / SMPTE 425M
Контроллер (повторы)	Специализированный пульт с кнопками, T-Bar (управление скоростью) и Jog/Shuttle (позиционирование) (подключение по RS-422/RS-232/USB/Ethernet)
Тайм-код	LTC (SMPTE 12M-1)
Синхронизация	Поддержка Tri-level и Black Burst
GPIO	2 входа и 2 выхода для интеграции с внешним оборудованием (Mixer, Switcher, Automation)
Электропитание	110В/60Гц или 220В/50Гц
Потребляемая мощность	160 W
Габариты (в/ш/г) Вес, кг	2U / 88 x 482 x 512/ 12

Примечания:
* - Требуется опция DMR™.
** - Требуется поддержка 3G.
*** - Требуется опция экспорта.